第72回国民体育大会空手道競技北海道予選会
平成29年6月24日
北海道立総合体育センター

少年女子形

1R 2R 3R SF F SF 3R 2R 1R

1. 嶋本　有紗　（札幌　）
2. 宮城　しずく　（別海　）
3. 葛西　葵　（小樽　）
4. 房田　日折　（函館　）
5. 安田　優花　（札幌　）
6. 四栗　青空　（北見　）
7. 畠山　柚子　（網走　）
8. 平門　藍　（江差　）
9. 佐々木　みく　（札幌　）
10. 橋本　夢絵　（恵庭　）
11. 高口　莉緒　（札幌　）
12. 増澤　紅葉　（旭川　）
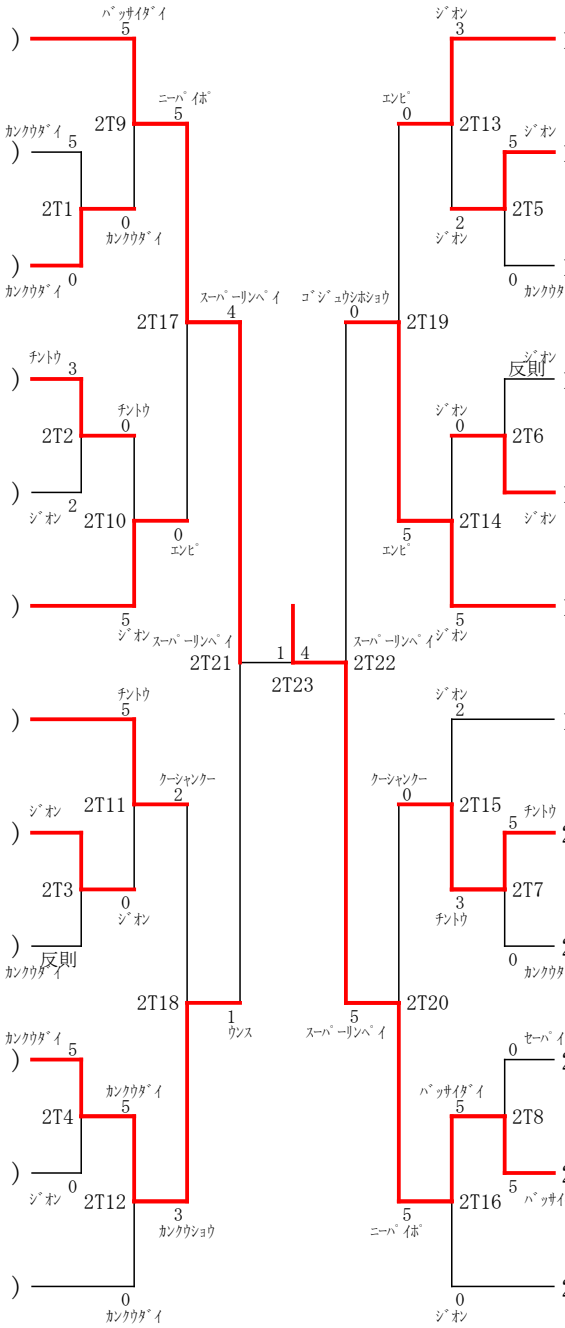
13. 山本　日実子　（石狩　）
14. 平緒　ヒカリ　（帯広　）
15. 東藤　もえ　（札幌　）
16. 石黒　小雪　（留萌　）
17. 大谷　真央　（札幌　）
18. 川口　千暖　（北見　）
19. 森高　桃香　（江差　）
20. 熊谷　天音　（網走　）
21. 松橋　爽夏　（札幌　）
22. 中村　茉穂　（札幌　）
23. 坂本　杏樹　（恵庭　）
24. 藤野　綾乃　（別海　）