第58回札幌市民大会空手道競技
平成29年10月15日
札幌市北区体育館
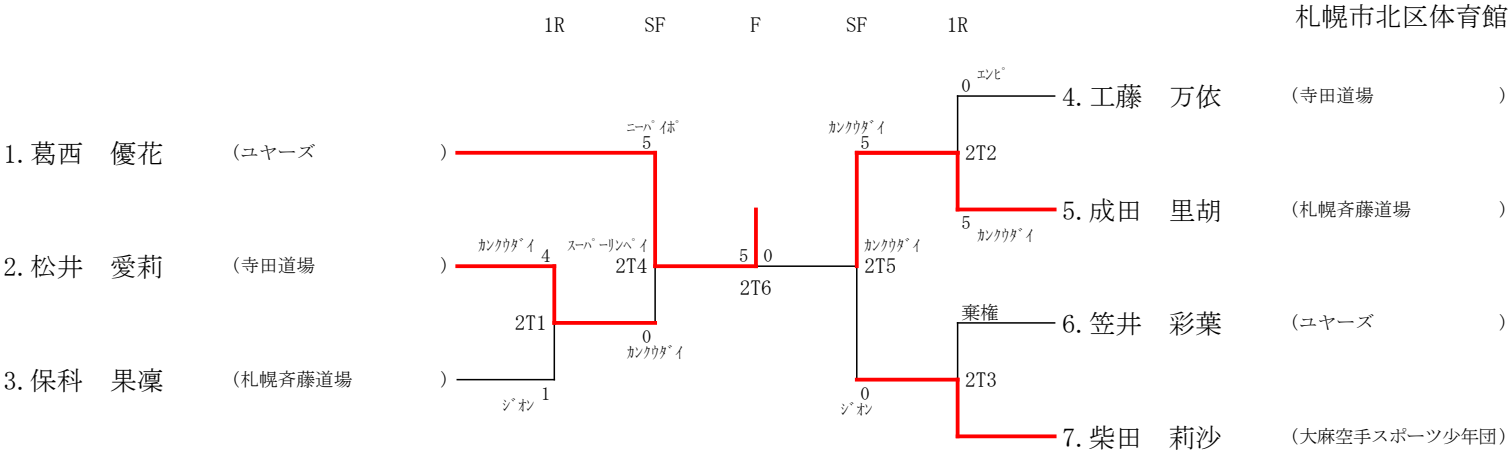
個人形中学１年女子の部