第53回全日本空手道連盟和道会北海道大会
令和元年11月4日
北海道科学大学 体育館
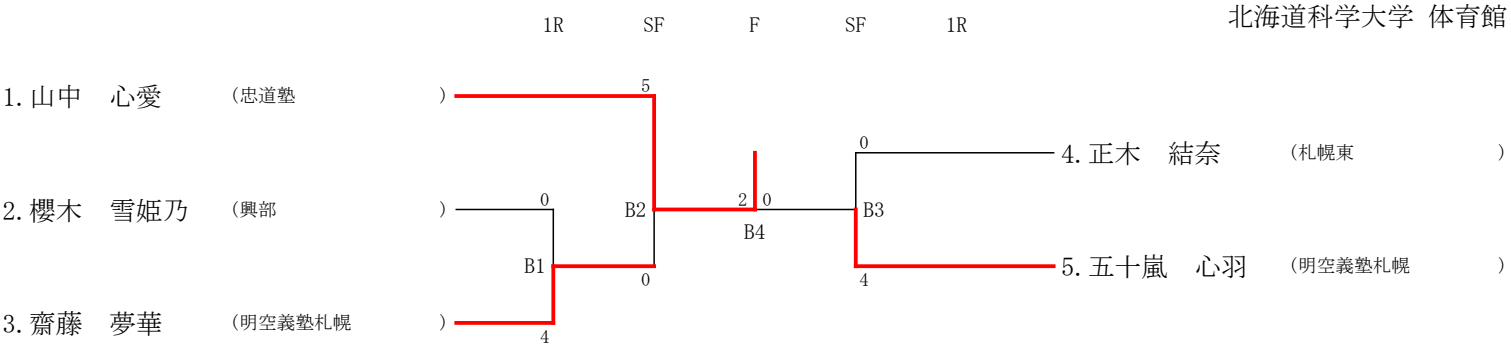
小学６年生女子個人組手の部