第51回全日本空手道連盟和道会北海道大会
平成29年11月3日
北海道科学大学 体育館
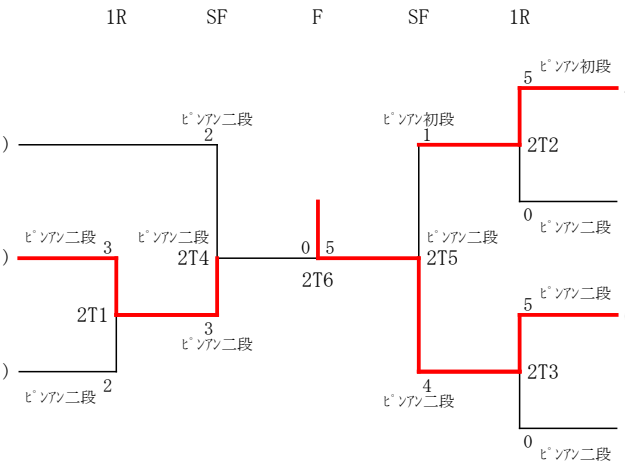
小学１年生男子個人形の部