第50回記念和道会北海道大会
平成28年11月3日（祝・木）
北海道科学大学 体育館
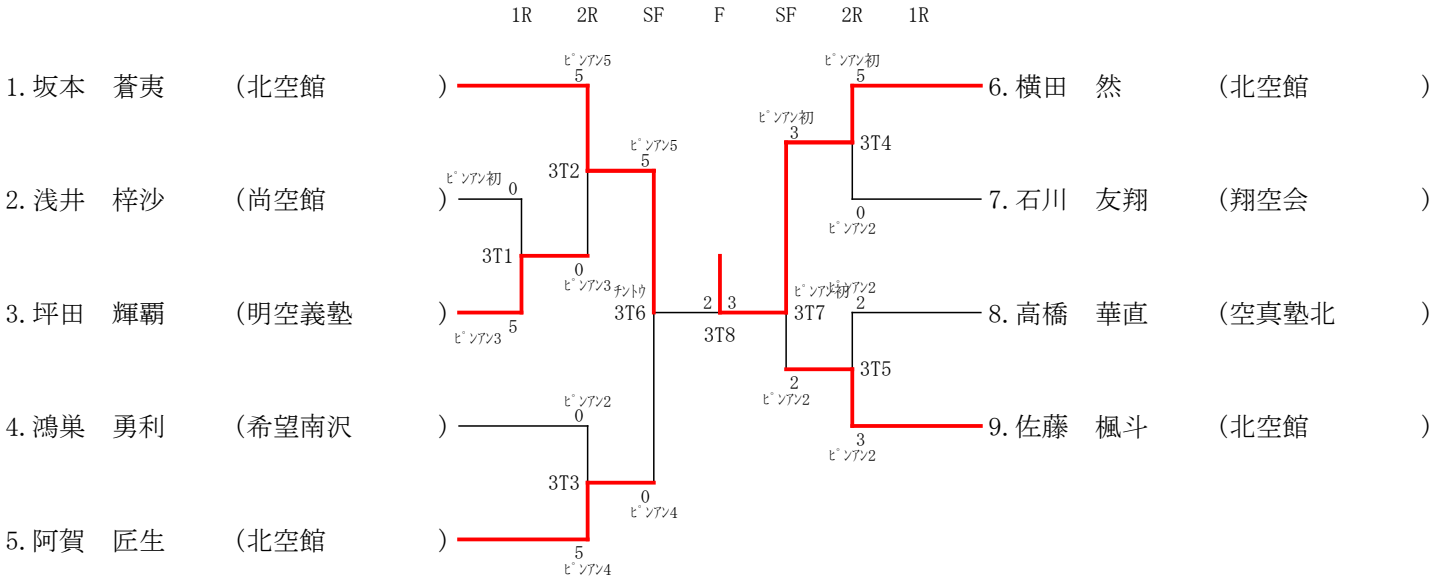
小学１年男女個人形