第41回全国高等学校空手道選抜大会
令和4年4月21～24日
日本空手道会館

男子個人組手＋７６ｋｇ

1R 2R 3R SF F SF 3R 2R 1R

1. 大室　隼人　（関東南・世田谷学園　）
2. 池田　剛基　（近畿・浪速　）
3. 柳田　樹煌哉　（九州南・柳ヶ浦　）
4. 正木　聡一郎　（関東北・共愛学園　）
5. ウチエズバ　愛琉（中国・山口県鴻城　）
6. 篠田　素良　（四国・高松中央　）
7. 室井　悠汰　（関東南・拓殖大学紅陵　）
8. 佐藤　俊弥　（東海・御殿場西　）
9. 石濱　慶嗣　（北信越・福井工大附属福井）
10. 樋ケ　暖人　（中国・県立西条農業　）
11. 戸谷　翼　（関東北・県立宇都宮商業）
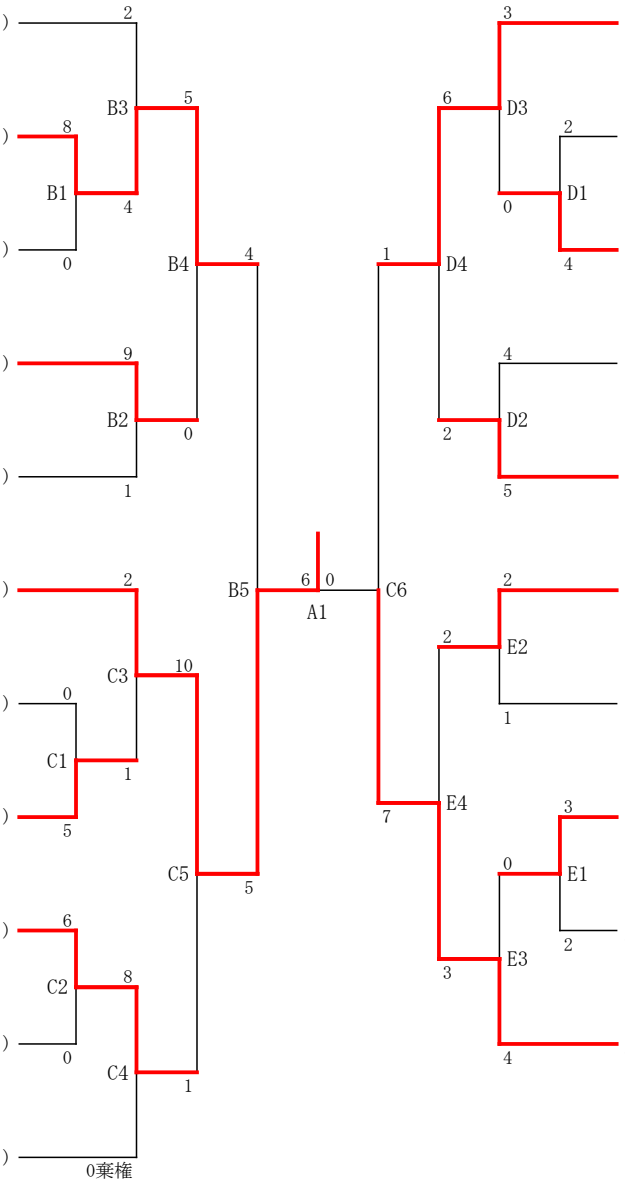
12. 杉田　大空　（関東北・水城　）
13. 三浦　弓斉　（関東南・日本航空　）
14. 髙橋　龍威　（東海・御殿場西　）
15. 木村　碧那　（東北・東北学院　）
16. 野川　嵐志　（中国・岡山朝日　）
17. 角川　滉寿　（九州北・博多　）
18. 濵名　颯斗　（関東北・花咲徳栄　）
19. 田中　琳久　（北海道・北海道恵庭南　）
20. 山本　尚典　（関東南・横浜創学館　）
21. 今出　仁　（北信越・小松大谷　）