平成30年度札幌市北区・東区空手道選手権大会
2018年6月24日
札幌市北区体育館

小学３年女子形
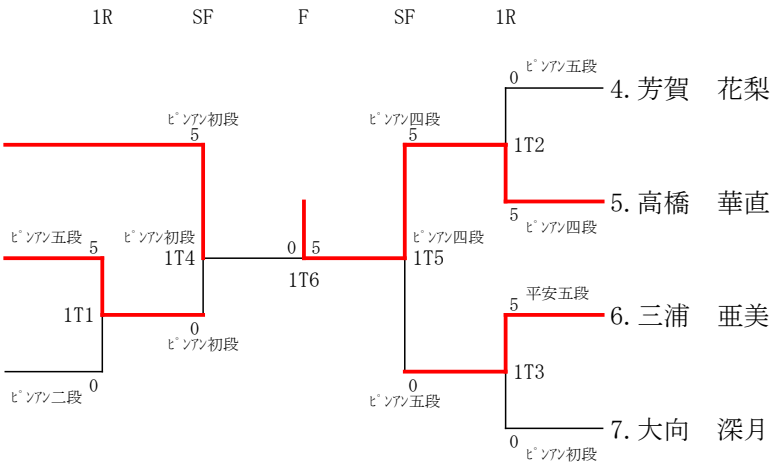
1. 山口　杏莉　（空真塾 北道場　）
2. 根本　真緒　（明空義塾札幌　）
3. 星川　満里奈　（空真塾 北道場　）
4. 芳賀　花梨　（明空義塾札幌　）
5. 高橋　華直　（空真塾 北道場　）
6. 三浦　亜美　（皇仁館　）
7. 大向　深月　（空真塾 北道場　）