第72回国民体育大会空手道競技北海道予選会
平成29年6月24日
北海道立総合体育センター
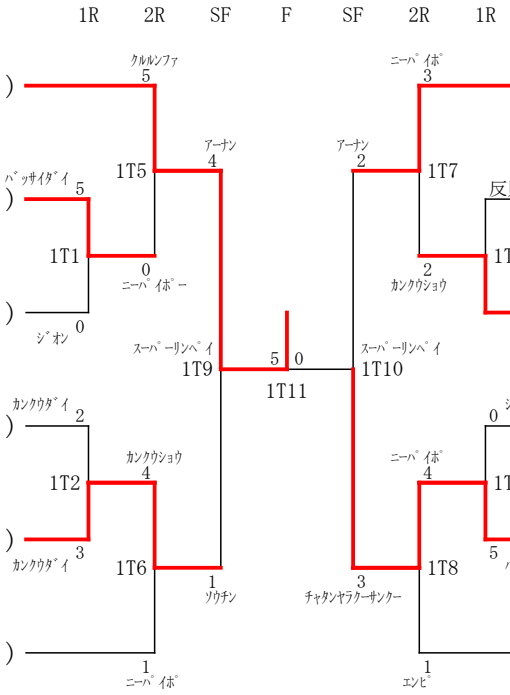
成年男子形