少年男子形

第72回国民体育大会空手道競技北海道予選会
平成29年6月24日
北海道立総合体育センター

1R 2R 3R 4R SF F SF 4R 3R 2R 1R
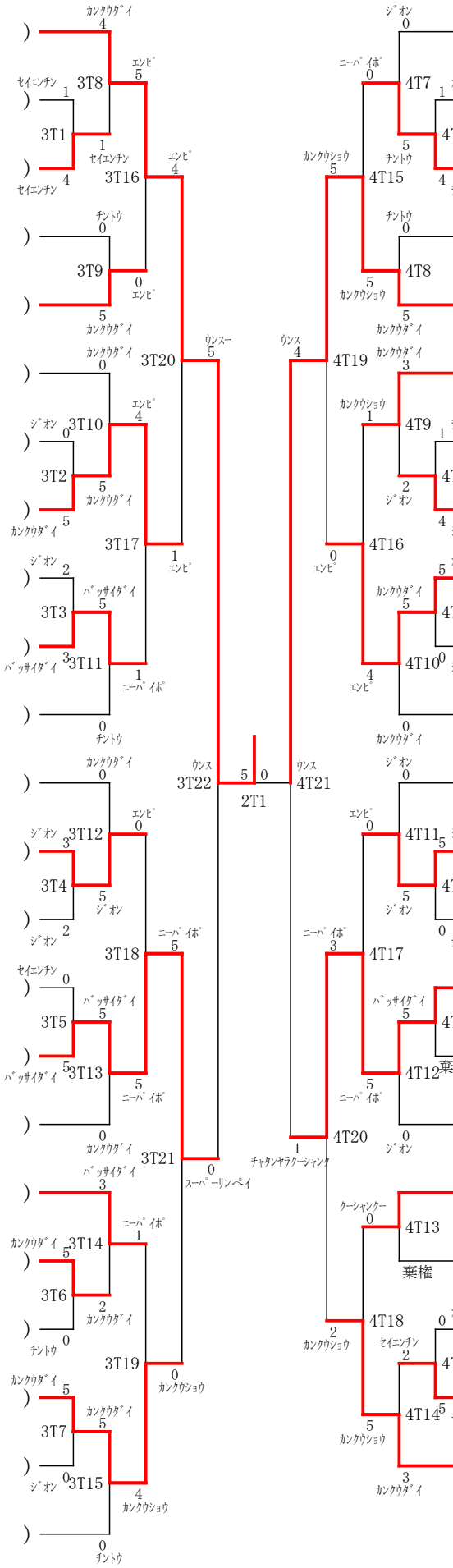
1. 森谷　竜成　（恵庭　）
2. 坂口　翔　（富川　）
3. 佐々木　翔陽　（札幌　）
4. 平館　諒　（函館　）
5. 上出　悠太　（釧路　）
6. 小松　敏生　（恵庭　）
7. 水上　佑希　（札幌　）
8. 清宮　大輔　（釧路　）
9. 工藤　夏輝　（旭川　）
10. 古川　翔揮　（札幌　）
11. 嶋本　凌央　（留萌　）
12. 木村　泰造　（小樽　）
13. 村上　悠羽　（江別　）
14. 長濱　稜汰　（釧路　）
15. 松橋　徹太　（恵庭　）
16. 峯田　楽央　（札幌　）
17. 大西　詠　（旭川　）
18. 山本　尊　（札幌　）
19. 佐藤　慧典　（恵庭　）
20. 種田　達朗　（留萌　）
21. 金本　龍弥　（別海　）
22. 清水　琉斗　（函館　）
23. 本多　諒祐　（網走　）
24. 針生　智也　（札幌　）
25. 藤野　恭平　（別海　）
26. 千田　海聖　（網走　）
27. 斎藤　駿　（江差　）
28. 武村　貫汰　（恵庭　）
29. 堂坂　大樹　（札幌　）
30. 林　玲　（函館　）
31. 河合　桂吾　（旭川　）
32. 荒町　正志　（釧路　）
33. 田中　堅也　（札幌　）
34. 岸　将基　（芽室　）
35. 髙木　豪　（札幌　）
36. 多田　頼輝　（旭川　）
37. 勝原　諒　（留萌　）
38. 新田　颯　（恵庭　）
39. 坂本　遼太　（釧路　）
40. 横地　雄大　（札幌　）
41. 佐藤　優樹　（函館　）
42. 木村　海秀　（恵庭　）
43. 工藤　宗朗　（小樽　）
44. 新田　大河　（札幌　）
45. 金本　朔弥　（別海　）