第59回札幌市民体育大会空手道競技
2018年10月7日
札幌市白石区体育館
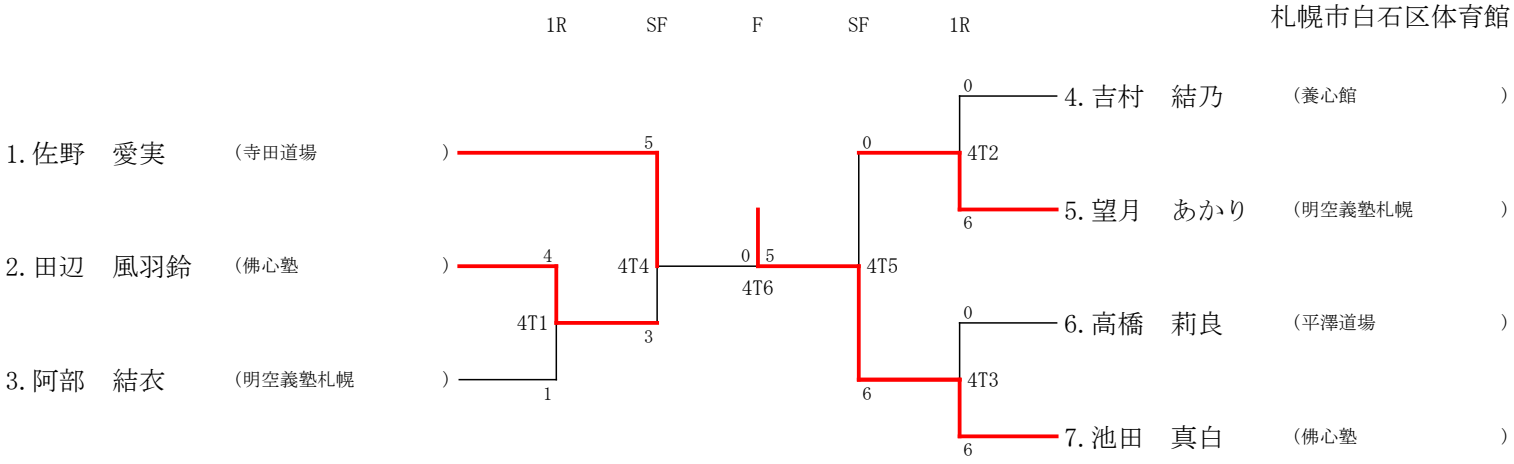
個人組手中学２年女子の部