女子個人形

第22回北海道中学生空手道選手権大会
平成29年6月18日
北広島市総合体育館
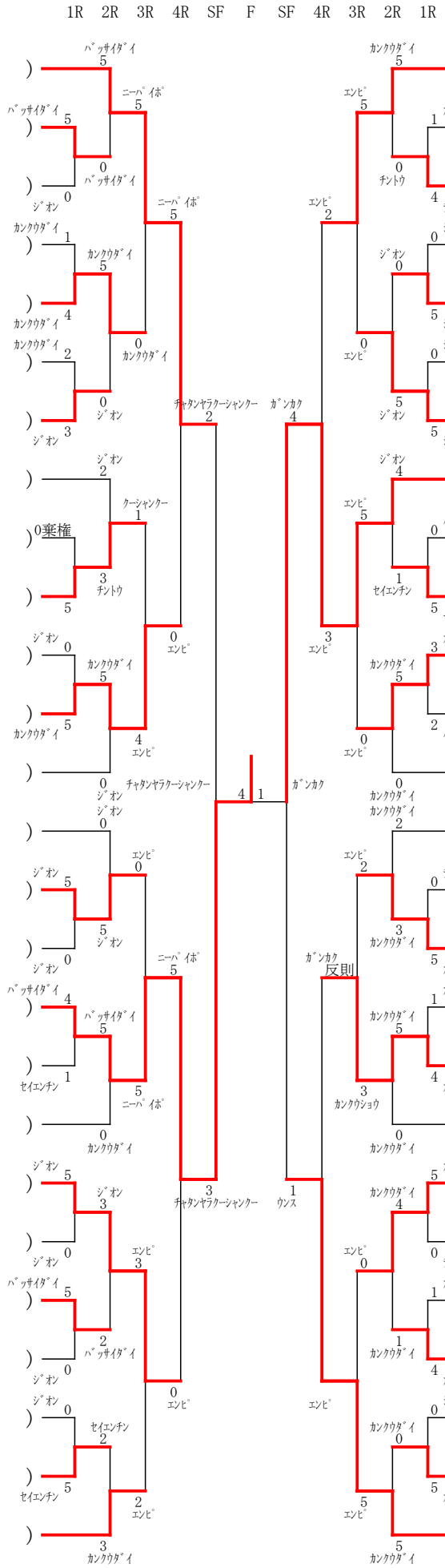
1. 新田　美海　（米里　）
2. 引地　望友　（北光　）
3. 川田　蓮　（向陵　）
4. 阿部　果恋　（附属釧路　）
5. 成田　里胡　（栄町　）
6. 青山　幸奈　（札幌開成　）
7. 石井　優衣　（永山南　）
8. 畑野　汐音　（大楽毛　）
9. 藤原　ひなた　（大麻東　）
10. 神垣　遼　（遺愛　）
11. 竹田　涼夏　（豊頃　）
12. 佐野　遥香　（屯田北　）
13. 榊　遥杏　（稲陵　）
14. 久道　鈴　（足寄　）
15. 戸辺　音花　（永山南　）
16. 鈴木　花那　（琴似　）
17. 渡邊　穂乃香　（標茶　）
18. 葛西　優花　（宮の丘　）
19. 川瀬　のぞみ　（平岡緑　）
20. 今村　心優　（大曲　）
21. 工藤　万依　（花川南　）
22. 伊藤　結月　（富川　）
23. 柴田　莉沙　（厚別北　）
24. 眞島　未羽　（屯田北　）
25. 飯田　杏　（東月寒　）
26. 鈴木　晶　（岩内第二　）
27. 森谷　心々菜　（光陽　）
28. 石森　琴葉　（桜が丘　）
29. 藤田　愛華　（網走第三　）
30. 安達　優　（月寒　）
31. 木村　美日　（永山南　）
32. 北川　紗帆　（小樽西陵　）
33. 佐々木　遥菜　（手稲東　）
34. 松濱　莉央　（屯田北　）
35. 因藤　静　（琴似　）
36. 大内　もえ　（春採　）
37. 品野　姫巴　（陸別　）
38. 笠井　彩葉　（平岡緑　）
39. 石田　瑞貴　（宮の森　）
40. 小岩　紗綺　（札苗北　）
41. 対馬　彩華　（沼ノ端　）
42. 奥村　春佳　（平岸　）
43. 早川　夕月　（千歳　）
44. 山本　叶夢　（藤女子　）
45. 望月　あかり　（羅臼　）
46. 大東　彩乃　（千歳北斗　）
47. 南保　咲空　（屯田北　）
48. 上出　夏々海　（美原　）
49. 品田　真宏　（稲陵　）
50. 川村　うの　（永山南　）
51. 田口　陽菜　（北陵　）
52. 井村　萌々花　（江別中央　）