第1回札幌地区空手道連盟杯争奪空手道選手権大会

小学５年生女子形

平成30年4月8日
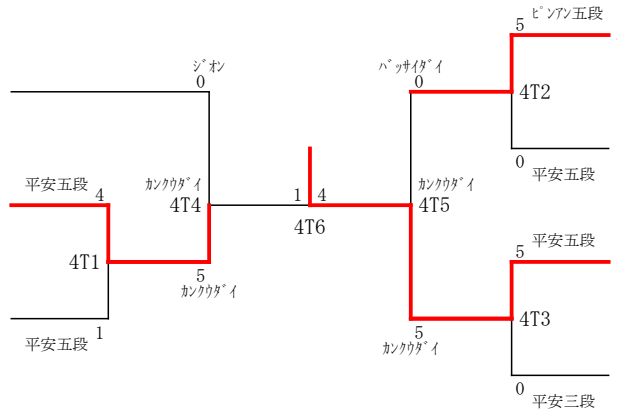
真駒内セキスイハイムアイスアリーナ