第13回全国中学生空手道選抜大会北海道予選
2018年11月4日
北広島市総合体育館

１年女子形

1R 2R 3R SF F SF 3R 2R 1R

1. 田中　雛子　（東部　）
2. 秋庭　結心　（西の里　）
3. 浅井　未空　（別保　）
4. 工藤　美羽　（永山南　）
5. 久保田　真貴　（八軒　）
6. 渡辺　花　（振内　）
7. 秋元　織花　（白石　）
8. 青木　菫　（巴　）
9. 斉藤　夕結　（千歳　）
10. 千田　紗季里　（伏見　）
11. 佐々木　彩乃　（高栄　）

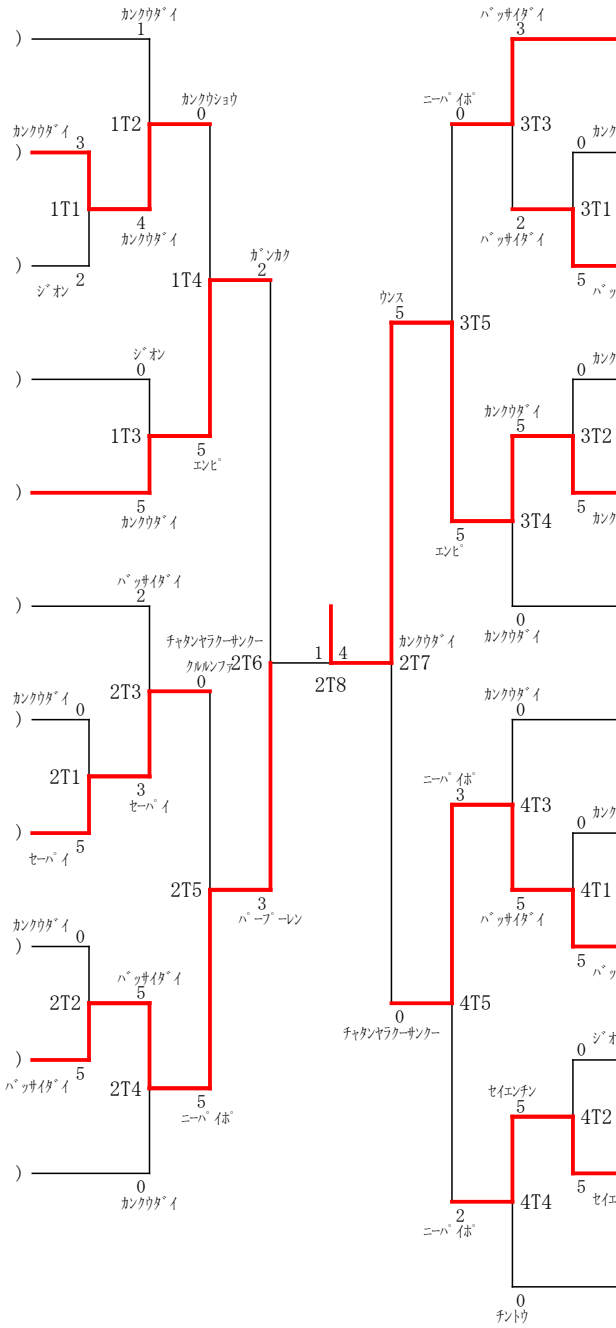

12. 益塚　稀　（東神楽　）
13. 安藤　さくら　（柏丘　）
14. 坂口　鳴　（富川　）
15. 佐々木　羽舞　（春採　）
16. 橋本　舞　（平岡緑　）
17. 宮城　佳都　（千歳　）
18. 鹿股　巴華　（もみじ台南　）
19. 工藤　真衣　（厚別　）
20. 本間　駿名　（静内第三　）
21. 上利　美晴　（栗山　）
22. 平澤　未結　（日章　）
23. 横田　蒼葉　（屯田中央　）