第12回全国中学生空手道選抜大会北海道予選
平成29年11月19日
北広島市総合体育館
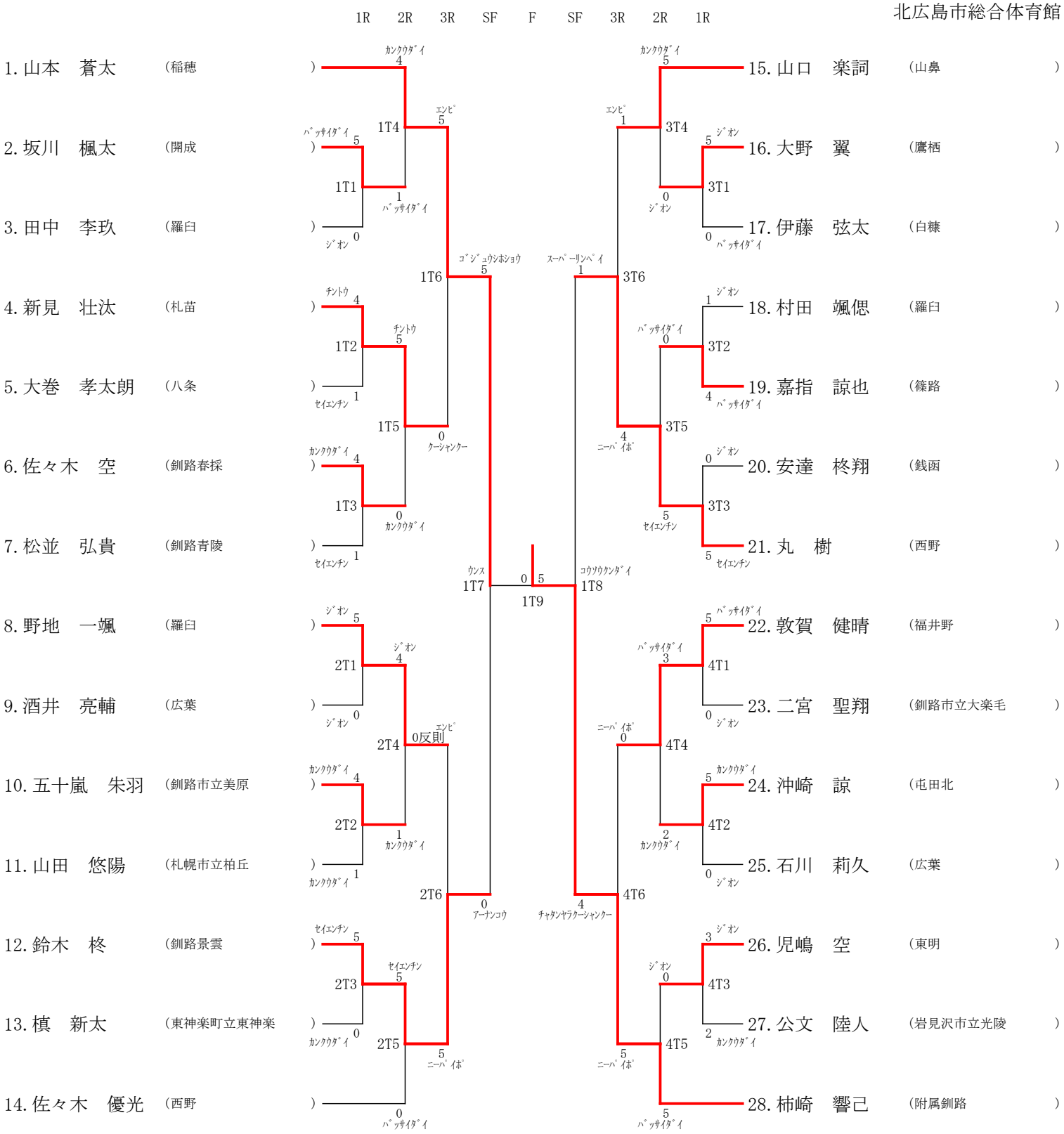
１年男子形